Electrolux PROFESSIONAL

Modulare Großküchengeräteserie thermaline 80 - 5+5 l Elektro-Friteuse, 1-seitige Bedienung

Technisches Datenblatt
ARTIKEL #
MODELL #

NAME #

SIS #

AIA #



588211 (MAFBEADDAO) 5+5-Liter-Elektro-Fritteuse, einseitige Bedienung

Kurzbeschreibung

Artikel Nr.

Konstruiert nach DIN 18860_2, 20 mm Deckplatte mit Tropfnase, 70 mm zurückgesetzter Sockel. Innenrahmen aus 2 und 3 mm CNS 1.4301 für extra große Stabilität. 2 mm Deckplatte aus CNS 1.4301. Reinigungsfreundliche Konstruktion mit ebenen Flächen. THERMODUL-Verbindungssystem ermöglicht bündige Deckplatte bei Aufstellung nebeneinander und verhindert Eindringen von Schmutz. Gerät zum Fritieren von Fleisch, Fisch, Gemüse, Pommes frites. Tiefgezogenes, V-förmiges Becken mit außen liegenden Heizelementen für leichte Reinigung. Indirekte Beheizung und gleichmäßige Wärmeverteilung für längere Verwendungsdauer des Fritierfetts. Elektronischer Fühler für genaue Regelung der Fettemperatur. Gerät mit Fettschmelzstufe. Leichter Fettablauf über Kugelventil. Kompatibel mit einem automatischen Korbhubsystem für leichtes Heben der Körbe. Ringsum laufende hohe Kante als Schutz gegen Eindringen von Schmutz. Becken mit hohem Überschäumrand. Überhitzungsschutz schaltet die Energiezufuhr bei zu hoher Temperatur ab. Standby-Funktion spart Energie und erreicht schnell wieder die Höchstleistung. Metallknebel mit eingelassenem, hygienischem, „weichem" Silikongriff für leichte Bedienung und Reinigung.
IPX5 Strahlwasserschutz-Zertifizierung.
Konfiguration: Freistehend, einseitige Bedienung.

Genehmigung:

Hauptmerkmale

- Alle wesentlichen Komponenten sind leicht von vorn zugänglich
- THERMODUL Anschlusssystem für nahtlose Deckplatte bei Installation von Geräten nebeneinander; so kann kein Schmutz in die Funktionskomponenten eindringen, und die Geräte können für Service oder Austausch leicht abmontiert werden.
- Metallknebel mit eingebautem, hygienischem Silikongriff für leichte Handhabung und Reinigung. Das Spezialdesign der Regler schützt vor Eindringen von Schmutz oder Flüssigkeiten in Funktionskomponenten.
- Überhitzungsschutz: 1 Temperaturfühler schaltet bei Überhitzung die Stromzufuhr ab.
- Großes, gut lesbares, digitales Display aus Dickglas, beständig gegen Hitze und Chemikalien, zur Anzeige der eingestellte Leistungsstufe. Das Display zeigt auch den EIN-/AUS-Status des Geräts und der Heizelemente an.
- Wanne mit Aufkantung ringsum zum Vermeiden von Schmutzeindringen von der Arbeitsplatte.
- Überlaufzone oben am Becken.
- Mit Fettschmelzstufe.
- Fettstandsmarkierung für MAX./MIN.-Füllung.
- Zum Fritieren von Fleisch, Fisch, Spezialitäten und Gemüse (Pommes frites, Chips).
- Fettablauf über Kugelventil mit Sperre zum Vermeiden von unbeabsichtigtem Öffnen. Das Kugelventil hat eine große Öffnung für leichte Reinigung des Ablaufs.
- Elektronischer Fühler für genaue Regelung der Fettemperatur.
- Direkte Erhitzung des Öls mit Heinzelementen im Becken.

Konstruktion

- 2 mm Deckplatte aus Chromnickelstahl 1.4301.
- Konstruktion gemäß DIN 18860_2 mit 20 mm Tropfnase und 70 mm zurückgesetztem Sockel.
- Flache Oberflächenkonstruktion mit minimalen verdeckten Bereichen zur einfachen Reinigung aller Oberflächen
- Selbsttragende Konstruktion.
- Spritzschutz: IPX5

Nachhaltigkeit

- Standby-Funktion für Energieeinsparung und schnelles Wiederaufheizen bis zur max. Temperatur.
- Dieses Modell entspricht der Schweizer Energieeffizienz-Verordnung (730.02).

Serienmäßiges Zubehör

- 1 St. 2 Stk. Körbe für 2x5-Liter-Gas-Fritteuse PNC 913035
- 2 St. Filter für Fettsammelbehälter für 2x5-l- und 7l-Fritteuse PNC 913154

Optionales Zubehör

• Verbindungsschiene	PNC 912500	❑
• CNS-Seitenwand, links/rechts, für freistehende Aufstellung, 12,5 mm	PNC 912509	❑
• Portionierbord, 400 mm Länge	PNC 912522	❑
• CNS-Portionierbord, 400 mm Länge	PNC 912552	❑
• Klappbord	PNC 912577	❑
• Klappbord	PNC 912578	❑
• Seitenbord	PNC 912583	❑
• Seitenbord	PNC 912584	❑
• Seitenbord	PNC 912585	❑
• CNS-Frontblende, 400 mm Länge	PNC 912630	❑
• CNS-Sockelblenden links und rechts, freistehend, 900 mm	PNC 912655	❑
• CNS-Sockelblenden links und rechts, Rücken an Rücken, 1800 mm	PNC 912661	❑
• CNS-Sockel, freistehend, 400 mm Länge	PNC 912859	❑
• Verbindungsschiene: modular 80 (links) mit ProThermetic Kippgerät (rechts), ProThermetic Standgerät (links) mit ProThermetic Kippgerät (rechts)	PNC 912971	❑
• Verbindungsschiene: modular 80 (rechts) mit ProThermetic Kippgerät (links), ProThermetic Standgerät (rechts) mit ProThermetic Kippgerät (links)	PNC 912972	❑
• Endschiene, links, bündig	PNC 913109	❑
• Endschiene, rechts, bündig	PNC 913110	❑
• Endschiene (12,5 mm), links	PNC 913200	❑
• Endschiene (12,5 mm), rechts	PNC 913201	❑
• CNS-Seitenwand, links, H=700, Rücken/Rücken-Aufstellung,12,5 mm	PNC 913214	❑
• CNS-Seitenwand, rechts, H=700, Rücken/Rücken-Aufstellung, 12,5 mm	PNC 913215	❑
• T-Profil für tl80/90, Rücken an Rücken, für Geräte ohne Aufkantung, Länge=2000 mm (werksseitig zu kürzen)	PNC 913227	❑
• - NOT TRANSLATED -	PNC 913230	❑
• Energie-Optimierer 18A	PNC 913245	❑
• Endschiene, (12,5 mm), links, für Rücken/Rücken-Aufstellung	PNC 913249	❑
• Endschiene, (12,5 mm), rechts, für Rücken/Rücken-Aufstellung	PNC 913250	❑
• Endschiene, bündig, links, für Rücken/Rücken-Aufstellung	PNC 913253	❑
• Endschiene, bündig, rechts, für Rücken/Rücken-Aufstellung	PNC 913254	❑
• Verstärkte Seitenwand, nur in Verbindung mit Seitenbord, für freistehende Aufstellung	PNC 913258	❑
• Verstärkte Seitenwand, nur in Verbindung mit Seitenbord, für Rücken/Rücken-Aufstellung, links	PNC 913271	❑
• Verstärkte Seitenwand, nur in Verbindung mit Seitenbord, für Rücken/Rücken-Aufstellung, rechts	PNC 913272	❑
• FETTFILTER L=400MM - THERMALINE 80/85/90	PNC 913663	❑
• - NOT TRANSLATED -	PNC 913668	❑
• - NOT TRANSLATED -	PNC 913684	❑

Das Unternehmen behält sich das Recht auf Änderungen der Spezifikation vor.

Modulare Großküchengeräteserie thermaline 80 - 5+5 l Elektro-Friteuse, 1-seitige Bedienung

Front

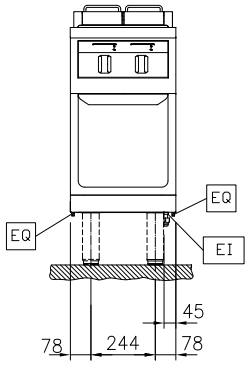

Seite

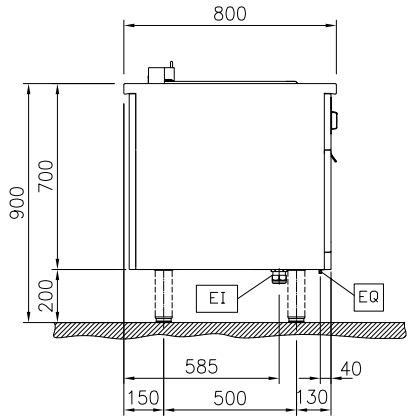

EI = Elektroanschluss
EQ = Equipotentialschraube

oben

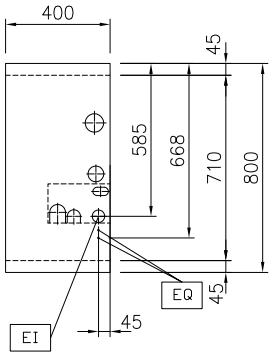

Elektrisch

Netzspannung:	400 V/3N ph/50/60 Hz
Gesamt-Watt	12 kW

Schlüsselinformation

Anzahl Becken:	2
Beckenabmessungen (Nutzinhalt) Länge:	140 mm
Beckenabmessungen (Nutzinhalt) Höhe:	230 mm
Beckenabmessungen (Nutzinhalt) Tiefe:	345 mm
Thermostatbereich:	100 °C MIN; 180 °C MAX
Beckeninhalt (MAX):	5 lt MAX
Außenabmessungen, Länge:	400 mm
Außenabmessungen, Tiefe:	800 mm
Außenabmessungen, Höhe:	700 mm
Nettogewicht:	55 kg

Nachhaltigkeit

Durschnittlicher Verbrauch	17.3 Amps

Das Unternehmen behält sich das Recht auf Änderungen der Spezifikation vor.

2026.11.20

Serienmäßiges Zubehör

- 1 St. 2 Stk. Körbe für 2x5-Liter-Gas-Fritteuse PNC 913035
- 2 St. Filter für Fettsammelbehälter für 2x5-l- und 7l-Fritteuse PNC 913154

Optionales Zubehör

- Verbindungsschiene PNC 912500 ❑
- CNS-Seitenwand, links/rechts, für freistehende Aufstellung, 12,5 mm PNC 912509 ❑
- Portionierbord, 400 mm Länge PNC 912522 ❑
- CNS-Portionierbord, 400 mm Länge PNC 912552 ❑
- Klappbord PNC 912577 ❑
- Klappbord PNC 912578 ❑
- Seitenbord PNC 912583 ❑
- Seitenbord PNC 912584 ❑
- Seitenbord PNC 912585 ❑
- CNS-Frontblende, 400 mm Länge PNC 912630 ❑
- CNS-Sockelblenden links und rechts, freistehend, 900 mm PNC 912655 ❑
- CNS-Sockelblenden links und rechts, Rücken an Rücken, 1800 mm PNC 912661 ❑
- CNS-Sockel, freistehend, 400 mm Länge PNC 912859 ❑
- Verbindungsschiene: modular 80 (links) mit ProThermetic Kippgerät (rechts), ProThermetic Standgerät (links) mit ProThermetic Kippgerät (rechts) PNC 912971 ❑
- Verbindungsschiene: modular 80 (rechts) mit ProThermetic Kippgerät (links), ProThermetic Standgerät (rechts) mit ProThermetic Kippgerät (links) PNC 912972 ❑
- Endschiene, links, bündig PNC 913109 ❑
- Endschiene, rechts, bündig PNC 913110 ❑
- Endschiene (12,5 mm), links PNC 913200 ❑
- Endschiene (12,5 mm), rechts PNC 913201 ❑
- CNS-Seitenwand, links, H=700, Rücken/Rücken-Aufstellung,12,5 mm PNC 913214 ❑
- CNS-Seitenwand, rechts, H=700, Rücken/Rücken-Aufstellung, 12,5 mm PNC 913215 ❑
- T-Profil für tl80/90, Rücken an Rücken, für Geräte ohne Aufkantung, Länge=2000 mm (werksseitig zu kürzen) PNC 913227 ❑
- - NOT TRANSLATED - PNC 913230 ❑
- Energie-Optimierer 18A PNC 913245 ❑
- Endschiene, (12,5 mm), links, für Rücken/Rücken-Aufstellung PNC 913249 ❑
- Endschiene, (12,5 mm), rechts, für Rücken/Rücken-Aufstellung PNC 913250 ❑
- Endschiene, bündig, links, für Rücken/Rücken-Aufstellung PNC 913253 ❑
- Endschiene, bündig, rechts, für Rücken/Rücken-Aufstellung PNC 913254 ❑
- Verstärkte Seitenwand, nur in Verbindung mit Seitenbord, für freistehende Aufstellung PNC 913258 ❑
- Verstärkte Seitenwand, nur in Verbindung mit Seitenbord, für Rücken/Rücken-Aufstellung, links PNC 913271 ❑
- Verstärkte Seitenwand, nur in Verbindung mit Seitenbord, für Rücken/Rücken-Aufstellung, rechts PNC 913272 ❑
- FETTFILTER L=400MM - THERMALINE 80/85/90 PNC 913663 ❑
- - NOT TRANSLATED - PNC 913668 ❑
- - NOT TRANSLATED - PNC 913684 ❑

Das Unternehmen behält sich das Recht auf Änderungen der Spezifikation vor.